Screen Lift Plus

LOEWE.

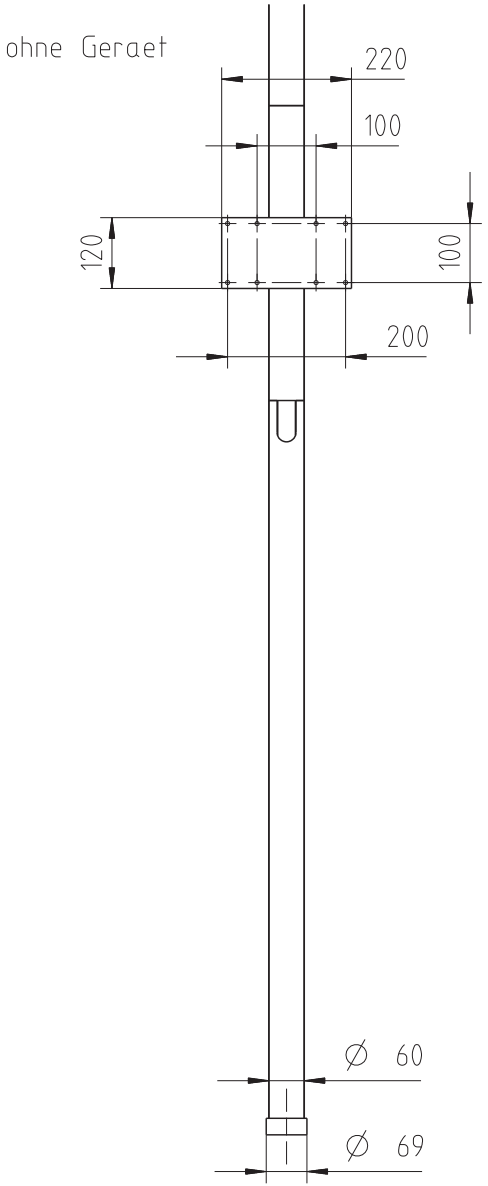

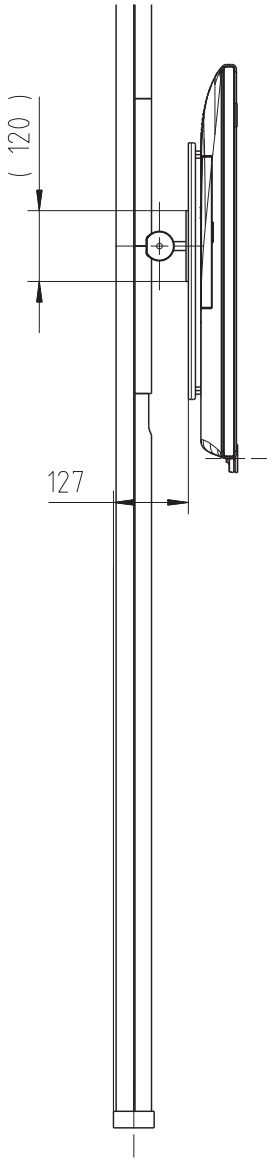

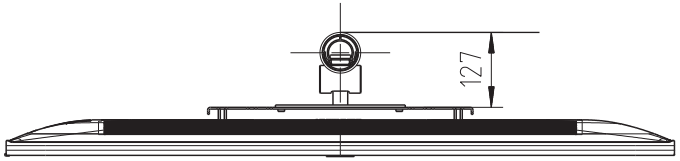

Eventuelle Massabweichungen (max.1%), die bei den Produkten oder der Montage auftreten können, sind in diesem Dokument nicht berücksichtigt.
Possible deviation in dimensions (max.1%) of the products or due to assembling is not considered within in this document.